Elevadores para personas con movilidad reducida

(PEV - PMR)

INAUXA
COMERCIAL S.A.

UNA SOLUCIÓN PARA CUALQUIER CASA

La empresa

Dksa está pensado para que pueda disfrutar de toda nuestra tecnología y experiencia como fabricantes, confortablemente en su hogar.

Nuestro equipo está estudiado para que su instalación sea rápida y fácil, siempre con nuestra filosofía integral. Nuestro departamento comercial se encargará de todo.

Olvídese de la necesidad de contactar con arquitectos, fabricantes, instaladores, solicitar permisos... con INAUXA usted puede tener la solución completa.

Dónde poner un elevador DKSA

Revalore su casa dotándola con nuestro equipo DKSA. Disfrute de los últimos avances en diseño. Lo adaptamos al estilo de su vivienda. Somos fabricantes y nos podemos permitir fabricar el producto especialmente para usted.

No espere a que sea una necesidad, disfrute hoy mismo del lujo de poder moverse entre plantas del edificio con la máxima facilidad.

PEV - PMR - Plataforma elevadora vertical para personas con movilidad reducida

UNA SOLUCIÓN PARA CUALQUIER CASA

INAUXA COMERCIAL S.A.

La instalación de un elevador, además de mejorar la calidad de vida diaria, incrementa el valor económico del edificio.

Nuestro equipo le asesorará para encontrar la mejor solución, tanto en instalaciones en obra nueva como en reformas, pensando siempre en una solución definitiva.

Por qué un elevador DKSA

Un lujo al alcance de todos. El elevador Dksa es una solución para superar barreras arquitectónicas en espacios residenciales y públicos, en situaciones de movilidad reducida tanto temporales como definitivas.

El elevador Dksa está pensado para poder desplazarse cómodamente entre plantas en viviendas particulares, locales comerciales, organismos públicos, escuelas, oficinas, ...

El elevador Dksa facilita la movilidad en situaciones cotidianas: personas de edad avanzada, mujeres embarazadas, lesiones en extremidades inferiores, cochecitos de bebé, sillas de ruedas, bolsas de la compra, paquetes pesados, etc.

DKSA

Botonera inox brillo

Detalle pasamano

Techo abatible:
iluminación leds
temporizados

Detalle espejo

Pavimento antideslizante
y zócalo en inox

Puerta semiautomática mirilla

Certificado CE
núm. 1081- MA/B
2006/42/CE
Relativa a las máquinas

Armario de maniobra

PEV - PMR - Plataforma elevadora vertical para personas con movilidad reducida

COMPONENTES

INAUXA COMERCIAL S.A.

Puertas de piso y cabina

Puerta semiautomática ciega

Puerta semiautomática mirilla

Puerta semiautomática gran mirilla

Puerta automática telescópica

Puerta automática telescópica glass & metal

Puerta automática telescópica diamond

Puerta bus

www.inauxacomercial.com

COMPONENTES

Colores acabado panel cabina

PPS17 Negro

PPS31 Azul

PPS14 Gris

V14 Verde

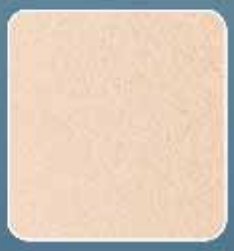
R10 Salmón

A2V Crema

N1 Gris

Colores acabado pavimento cabina

PVC Negro

PVC Gris

PVC Beige

Goma topos negros

Espejo en cabina

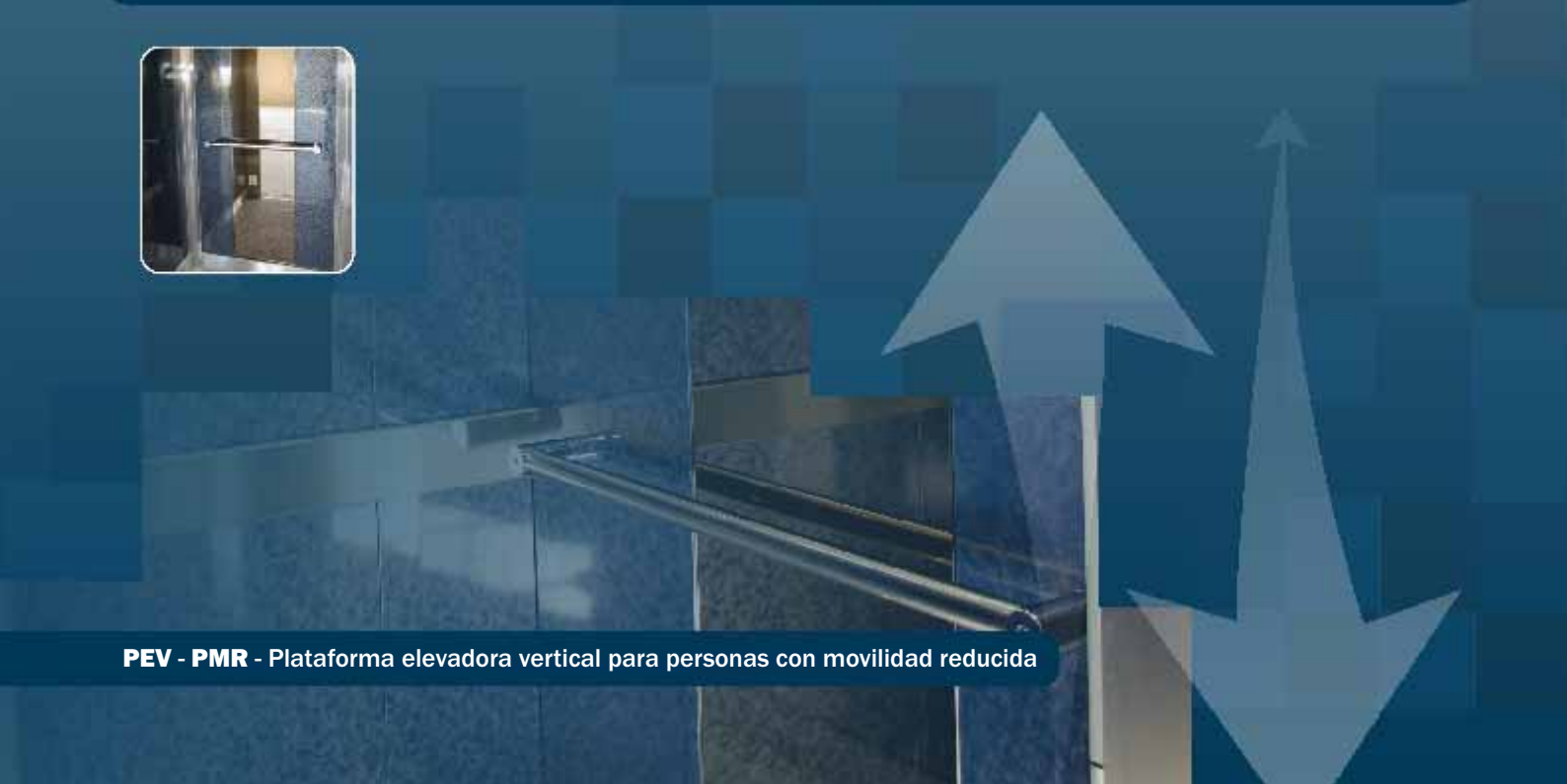

CARACTERÍSTICAS TÉCNICAS

INAUXA COMERCIAL S.A.

Máxima seguridad y ahorro energético (equipamiento de serie)

- Iluminación de cabina temporizada mediante focos LEDS (muy bajo consumo)
- Sin puertas en cabina
- Funcionamiento mediante pulsación mantenida según directiva máquina
- Doble cortina fotoeléctrica de seguridad
- Puerta de piso semiautomática con o sin mirilla, acabada en imprimación
- Cerradura de seguridad en puertas según EN81
- Maniobra controlada por PLC (autómata programable)
- Tramos de guía de 5m
- Paracaídas según EN81
- Acuñamiento por rotura de cable
- Dispositivo de control de descenso rápido en cabina
- Válvula de seguridad en parte hidráulica
- Limitador de sobrecarga con indicador óptico y acústico
- Dispositivo de descenso en emergencia (rescate manual)
- Bomba manual en central hidráulica
- UPS de emergencia por corte de suministro eléctrico (rescate eléctrico con pulsación mantenida)
- Contacto de seguridad de final de recorrido
- Tope físico de sobre-recorrido
- Grifo de cierre hidráulico
- Iluminación automática en cabina en caso de emergencia
- Dispositivos de mando según EN81-41
- Para puertas sin mirilla: indicación de cabina presente en el piso
- Pulsador de alarma
- Paro de emergencia en cabina
- Paro de emergencia en foso
- Llavín desconexión de mando en cabina y piso
- Teléfono en cabina
- Indicación de «funciona» en botonera de piso
- Lateral en cabina desmontable para mantenimiento
- Techo abatible
- Tensión de alimentación monofásica a 220/230/240 V
- Motor monofásico de 2 CV o 3 CV

CARACTERÍSTICAS TÉCNICAS

Acabados de calidad (equipamiento de serie)

- Cabina acabada en chapa plastificada
- Pavimento cabina en PVC antideslizante
- Pasamanos lateral en cabina
- Espejo en cabina
- Botonera de cabina inox brillo
- Zócalos y embocaduras cabina en acero inoxidable
- Pulsadores de mando iluminados
- Botoneras de piso en acero inox

Opciones

- Adaptación del equipo a dimensiones no estándar
- Puertas automáticas telescópicas o centrales en cabina y piso
- Puertas automáticas bus en cabina
- Apertura automática de puertas en caso de fallo de suministro eléctrico
- Acabado de puertas en epoxi, acero inoxidable, acristaladas o cristal completo
- Puertas de piso manuales acristaladas
- Pavimentos en granito, silestone o preparados para acabados especiales
- Cabina personalizada
- Cabina con paneles panorámicos
- Techo acabado en inox brillo
- Display en cabina
- Display en piso
- Teclado codificado
- Teléfono (teclado) integrado en la botonera de la cabina
- Kit pulsadores gama luxe
- Pulsador reapertura puertas
- Tramos de guía a 2,5 m
- Recogedores de aceite guías en foso
- Lubricante para central hidráulica bio-degradable no contaminante

- Armario sala de máquinas
- Rampa de acceso a cabina, metálica, para ascensor sin foso
- Estructura autoportante de hueco interior o exterior acabada en chapa, cristal o combinada
- Resistencia de caldeo aceite hidráulico
- Tension Alimentación trifásica a 380V/400V/415V
- Motor trifásico de 2 CV o 3CV

- Servicio técnico y asesoramiento a clientes e instaladores
- Servicio de instalación y puesta en marcha bajo demanda
- Transporte a obra

CARACTERÍSTICAS TÉCNICAS

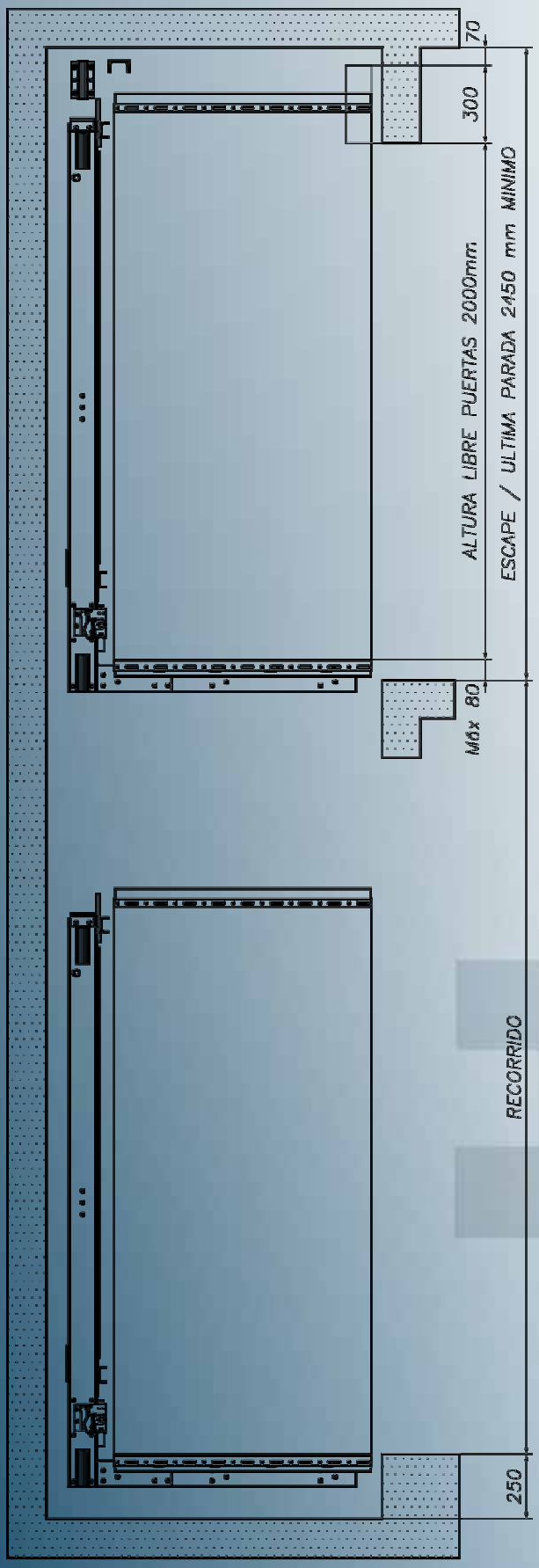

- **Velocidad:** 0,15 mts/segundo
- **Kg Carga útil:** 300Kg
- **Foso mínimo:** 250mm
- **Escape mínimo:** 2450 mm
- **Recorrido máximo:** 14 mts
- **Potencia motor:** 2CV/3CV
- **Voltaje:** 220V/230V/240V monofásico
  380V/400V/415V trifásico
- **Sistemas de seguridad:**
  Paracaídas
  Válvula paracaídas
  Cerraduras puertas EN81
  Bateria de emergencia

ESQUEMAS TÉCNICOS

Dimensiones mínimas con material estándar

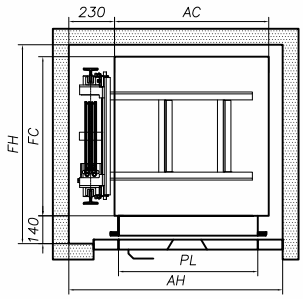

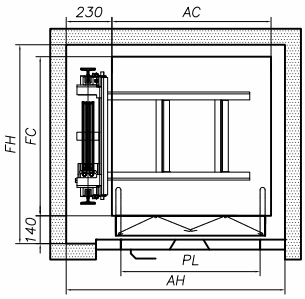

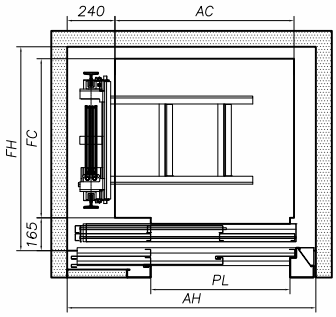

MEDIDAS MÍNIMAS	EMPUJE LATERAL/EMBARQUE SIMPLE								
PUERTA CABINA	SIN PUERTAS			TIPO BUS			TELESCOPICAS 2H		
PASO LIBRE (PL)	700	800	900	700	800	900	700	800	900
ANCHO HUECO (AH)	1075	1175	1275	1100	1200	1300	1250	1400	1550
FONDO HUECO (FH)	1000			1000			1025		
ANCHO CABINA (AC)	775	875	975	800	900	1000	900	1050	1200
FONDO CABINA	800			800			800		

Cabina estándar 1000 x 1200

ANCHO HUECO (AH)	1290		1290	1300	1290	1400	1550
FONDO HUECO (FH)	1400		1400		1425		

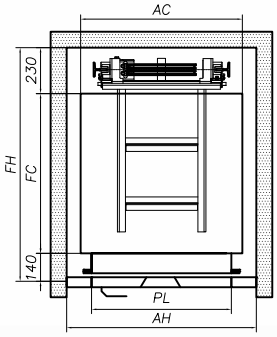

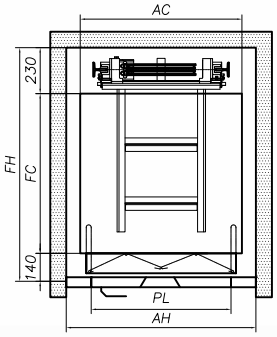

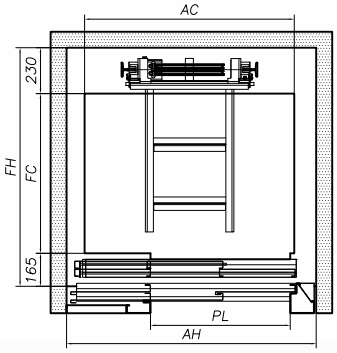

MEDIDAS MÍNIMAS	EMPUJE FONDO/EMBARQUE SIMPLE								
PUERTA CABINA	SIN PUERTAS			TIPO BUS			TELESCOPICAS 2H		
PASO LIBRE (PL)	700	800	900	700	800	900	700	800	900
ANCHO HUECO (AH)	950	1050	1150	950	1050	1150	1250	1400	1540
FONDO HUECO (FH)	1170			1170			1195		
ANCHO CABINA (AC)	810	910	1010	810	910	1010	1050	1150	1250
FONDO CABINA	800			800			800		

Cabina estándar 1000 x 1200

ANCHO HUECO (AH)	1120	1150	1120	1150	1250	1400	1550
FONDO HUECO (FH)	1570		1570		1595		

Dimensiones mínimas con material estándar

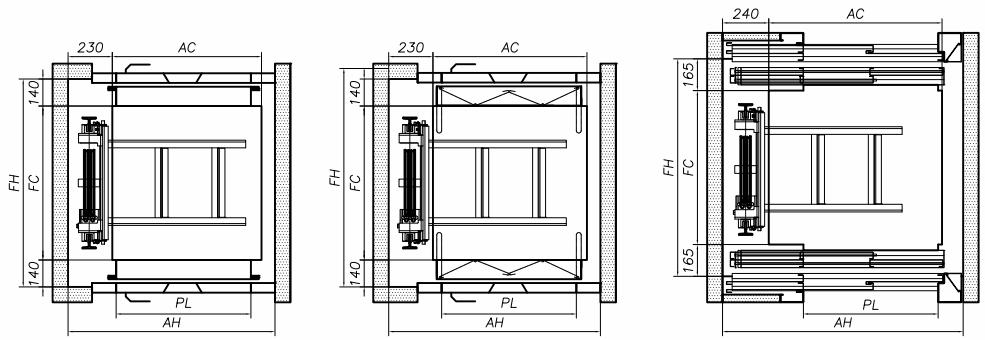

	EMBARQUE 180°								
PUERTA CABINA	SIN PUERTAS			TIPO BUS			TELESCOPICAS 2H		
PASO LIBRE (PL)	700	800	900	700	800	900	700	800	900
ANCHO HUECO (AH)	1075	1175	1275	1100	1200	1300	1250	1400	1550
FONDO HUECO (FH)	1080			1080			1130		
ANCHO CABINA (AC)	775	875	975	800	900	1000	900	1050	1200
FONDO CABINA	800			800			800		

Cabina estándar 1000 x 1200

ANCHO HUECO (AH)	1290		1290	1300	1290	1400	1550
FONDO HUECO (FH)	1480		1480		1530		

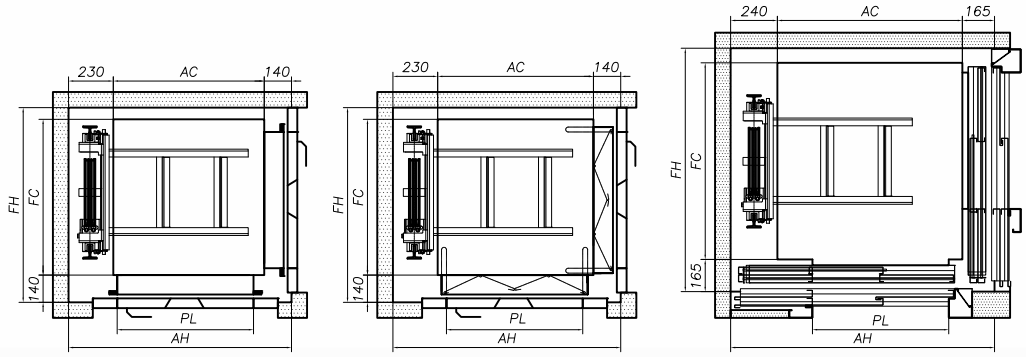

	EMBARQUE 90°								
PUERTA CABINA	SIN PUERTAS			TIPO BUS			TELESCOPICAS 2H		
PASO LIBRE (PL)	700	800	900	700	800	900	700	800	900
ANCHO HUECO (AH)	1145	1245	1345	1170	1270	1370	1355	1500	1650
FONDO HUECO (FH)	1000	1100	1200	1000	1100	1200	1250	1400	1550
ANCHO CABINA (AC)	775	875	975	800	900	1000	950	1050	1200
FONDO CABINA	800	900	1000	800	900	1000	1010	1160	1310

Cabina estándar 1000 x 1200

ANCHO HUECO (AH)	1370		1370	1400	1500	1650
FONDO HUECO (FH)	1400		1400	1425		1600

Cardener, 3-13
08670 Navàs,
Barcelona - España
Tel. +34 93 839 07 43
+34 93 839 07 50

INAUXA
COMERCIAL S.A.

www.inauxacomercial.com
e-mail: inauxa@inauxacomercial.com